Delonghi ETAM

Reparaturanleitung zum Revidieren der ETAM-Brüheinheit

A: 3x Dichtung Brühkolben. Zylinder oben (1x), Brüheinheit unten (2x)
Silikonfett

Die nötigen Ersatzteile zur Reparatur Ihres Delohngi Kaffeevollautomaten finden Sie hier:
https://komtra.de/delonghi-ersatzteile.html

KOMTRA GmbH, Löffelholzstraße 20 G9, D - 90441 Nürnberg
Steuernummer: 241 130 60774, Finanzamt Nürnberg Zentral
Vertretungsberechtigter Geschäftsführer: PERIC Milkica
HRB 19633 - Amtsgericht Nürnberg

Haftungsausschluss

Irrtümer und Fehler vorbehalten. Für eventuelle Schäden, die Aufgrund unseres Serviceheftes entstehen können, übernehmen wir keine Haftung.

Urheberrecht

Eine Weitergabe oder Vervielfältigung der angebotenen Daten und Informationen in anderen elektronischen oder gedruckten Medien ist strengstens untersagt und wird rechtlich geahndet. Eine Weitergabe oder Veröffentlichung bedarf auf jeden Fall der schriftlichen Zustimmung des Herausgebers. Jeder Nutzer akzeptiert und respektiert alle Urheberrechte des Herausgebers. Eine Vervielfältigung oder Verwendung der Grafiken, Tondokumente, Videosequenzen und Texte in anderen elektronischen oder gedruckten Publikationen ist ohne schriftliche Zustimmung des Herausgebers nicht gestattet.

Markenrecht

Namen und Marken, insbesondere geschützte, wurden im Normalfall nicht als solche gekennzeichnet.
Dieses Fehlen einer Kennzeichnung bedeutet nicht, dass es sich um freie Namen im Sinne des Markenrechts handelt.

Wichtig! Der Automat muss vom elektrischen Netz getrennt werden! (Stecker ziehen!) Wassertank entnehmen, Bohnenbehälter soweit es geht entleeren (am besten mit einem Staubsauger)

© KOMTRA GmbH - Weitergabe und Vervielfältigung dieser Publikation oder von Teilen daraus sind, zu welchem Zweck und in welcher Form auch immer, ohne die ausdrückliche schriftliche Genehmigung durch die KOMTRA GmbH nicht gestattet.

KOMTRA GmbH – Löffelholzstraße 20 G9 – 90441 Nürnberg
Tel. 0911/148782-0 - Fax. 0911/148782-99 - https://komtra.de

Brüheinheit in optimale Zerlegestellung bringen. Dazu die beiden Hebel gegeneinander bis zum Anschlag drücken.

Dann diese zwei Schrauben entfernen.

Die zwei Schrauben auf der anderen Seite ebenfalls entfernen.

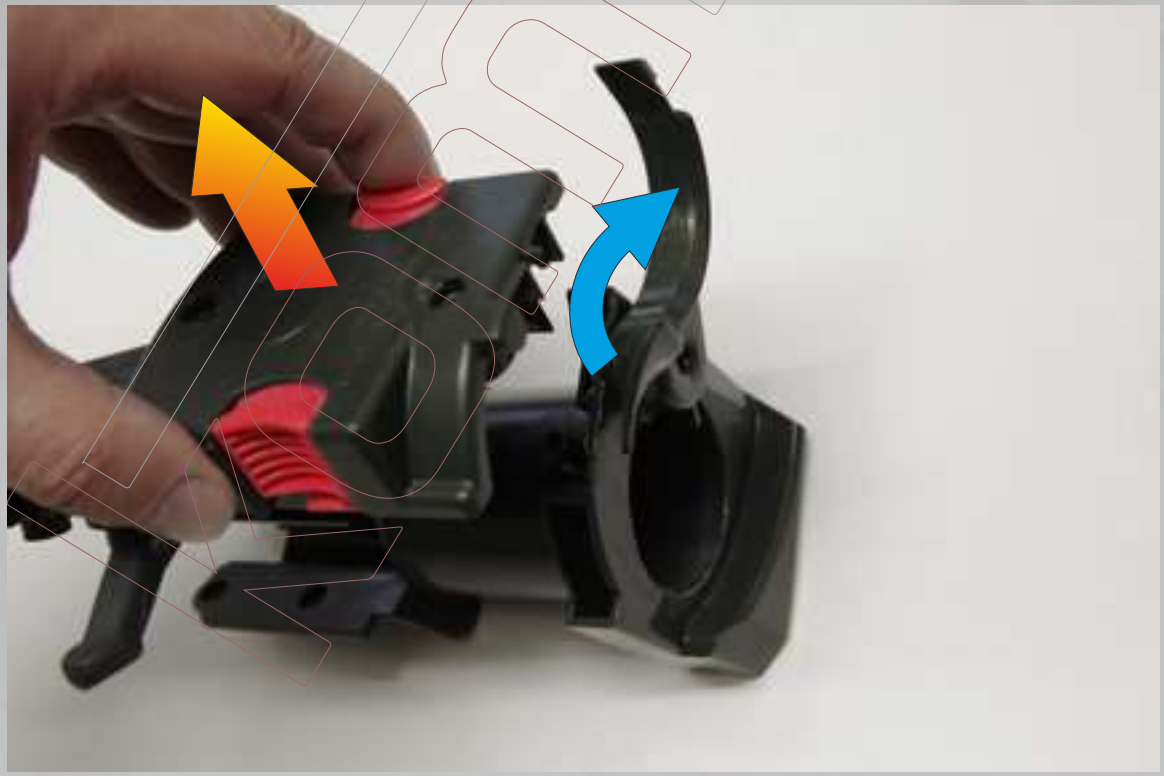

Jetzt kann der Deckel abgenommen werden. Achtung dabei klappt der Abstreifhebel auf!

So sieht es dann zerlegt aus. Abstreifhebel und Drehfeder abnehmen. Die Verstellhebel am Deckel NICHT verstellen!

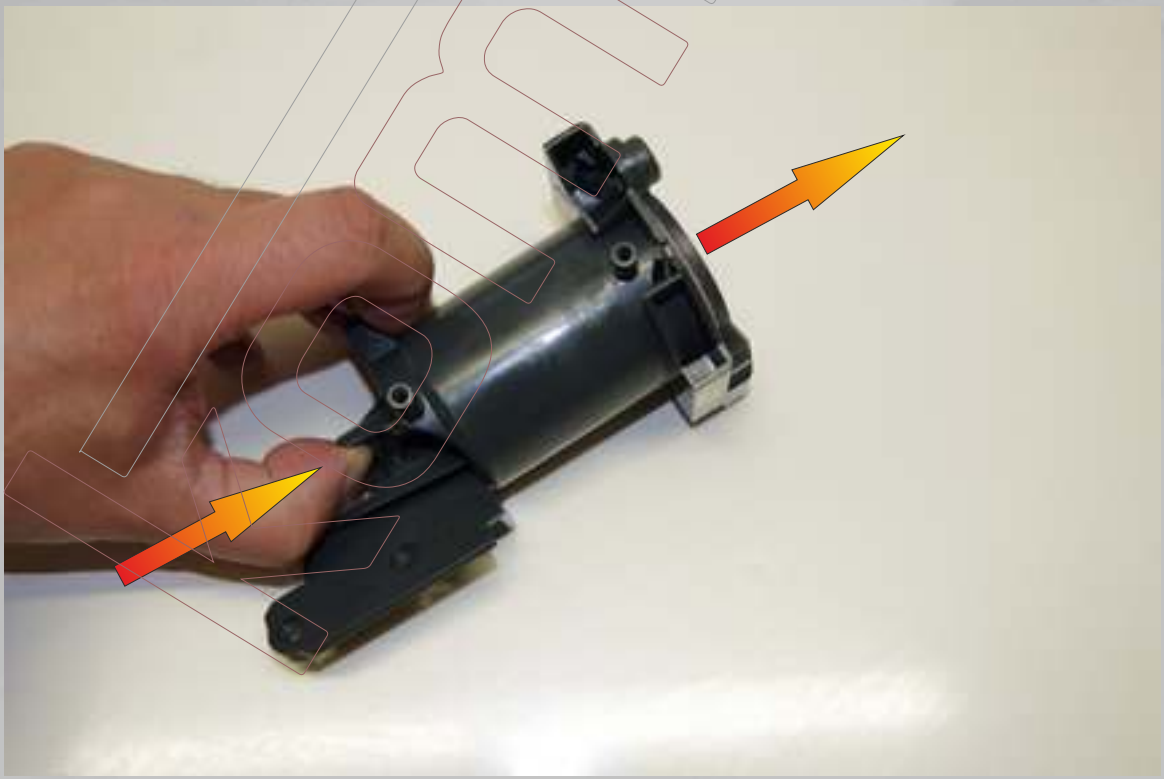

Jetzt kann der Brühkolben einfach nach oben heraus-geschoben werden.

Die beiden alten O-Ringe entfernen und 2 Dichtungen A aus dem Reparaturset anbringen.

Dichtungen mit Silikonfett versehen...

Sieb lösen und reinigen. Danach wieder festschrauben

Nun den Brühkolben in dieser Lage (Zähne der Zahnstange sichtbar) wieder in den Brühzylinder einbringen und bis zum Anschlag runter schieben.

Nun die Feder wieder einsetzen...

...und den Abstreifer aufsetzen. Dabei darauf achten, dass die Feder in die Nut auf der Unterseite des Abstreifers einrastet.

Jetzt mit einem Finger den Abstreifer nach unten drücken so dass die Feder nicht wieder herausspringt und mit den anderen Fingern den Abstreifer über den Brühkolben drehen.

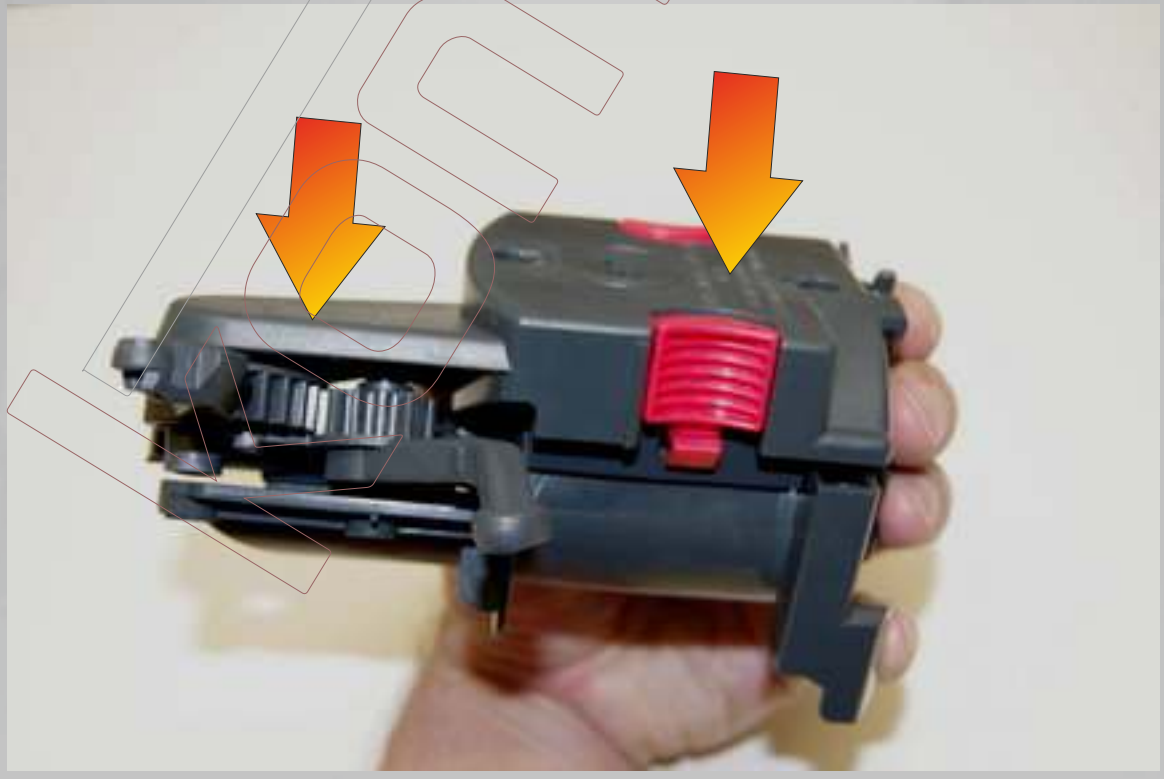

Dann den Deckel aufsetzen und darauf achten, dass die Zahnradsegmente in die Zahnstange einrasten

Die beiden Schrauben am Deckel wieder einschrauben...

...ebenso die zwei Schrauben auf der Unterseite wieder einschrauben.

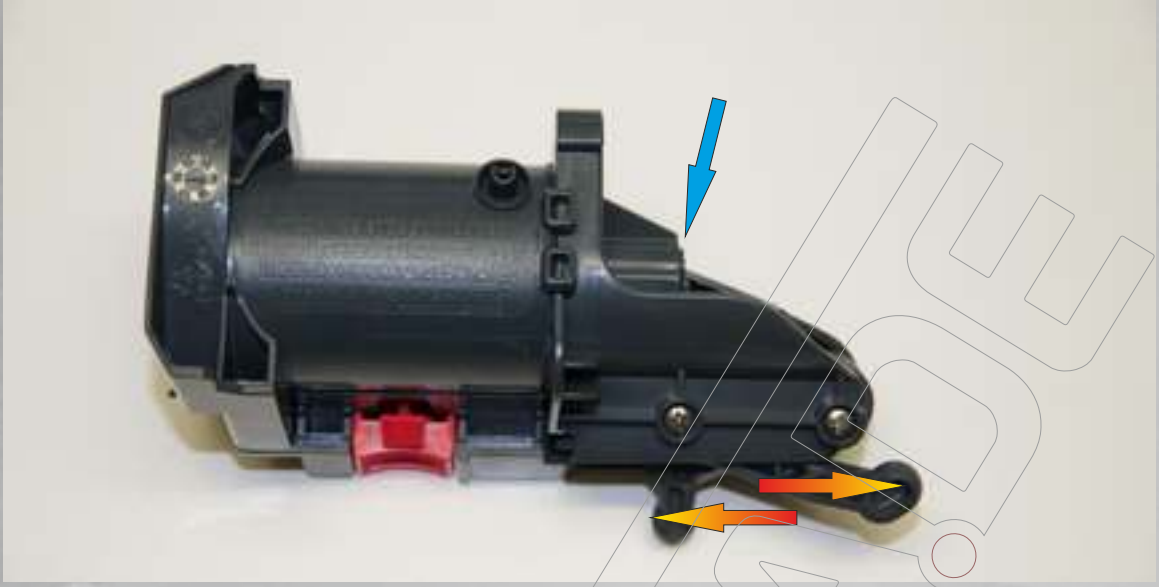

Zum abschließenden Test die Hebel gegenläufig drücken, so dass der Brühkolben in der obersten Stellung ist. Dabei muss das Brühsieb oben bündig mit der Kante der Brühkammer abschließen und die Kolbenstange muss fast vollständig im Gehäuse verschwinden (blauer Pfeil).

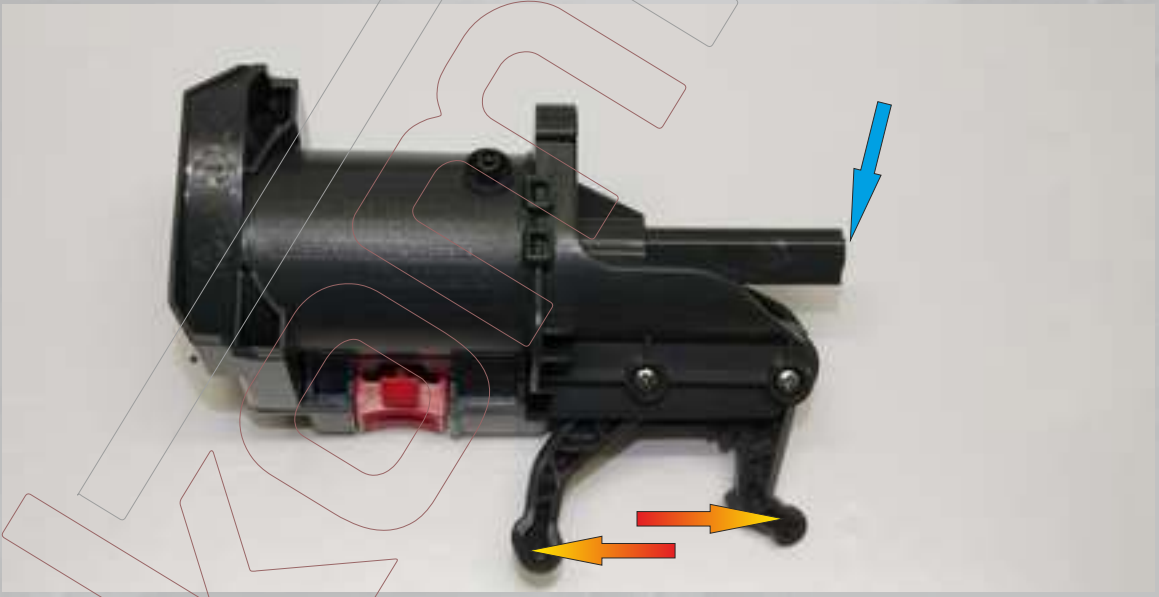

Ebenso den gegenläufigen Test machen. Die Hebel müssen wie abgebildet stehen und die Kolbenstange ein gutes Stück unten über die Brüheinheit herausschauen (blauer Pfeil).
Bitte diese Tests sorgfältig durchführen, da eine falsch montierte Brüheinheit im ungünstigsten Fall die Maschine beschädigen kann.

Die nötigen Ersatzteile zur Reparatur Ihres Delonghi Kaffeevollautomaten finden Sie hier:
https://komtra.de/delonghi-ersatzteile.html